P *Item*	CODICE *Code*	DESCRIZIONE *Designation*
1	ZA91104R	Cartuccia miscelatore D.35 s/distributore CON REGOLAZIONE
2	ZGHI010	Ghiera ferma cartuccia 37 x 1
3	ZCAP034..	Cappuccio sottoleva metallo 37x1
4	ZVIT091	Cartuccia deviatore (3 uscite) Ø32mm
5	ZGHI027	Ghiera per deviatore M37x1,5
6	ZCAP066..	Cappuccio per deviatore
7	ZPIA089..	Piastra con guarnizioni per miscelatore incasso (3 uscite) per art.019
8	ZLEV085..	Leva Stick corta
9	ZMAN130..	Maniglia per cartuccia deviatore per art. 019

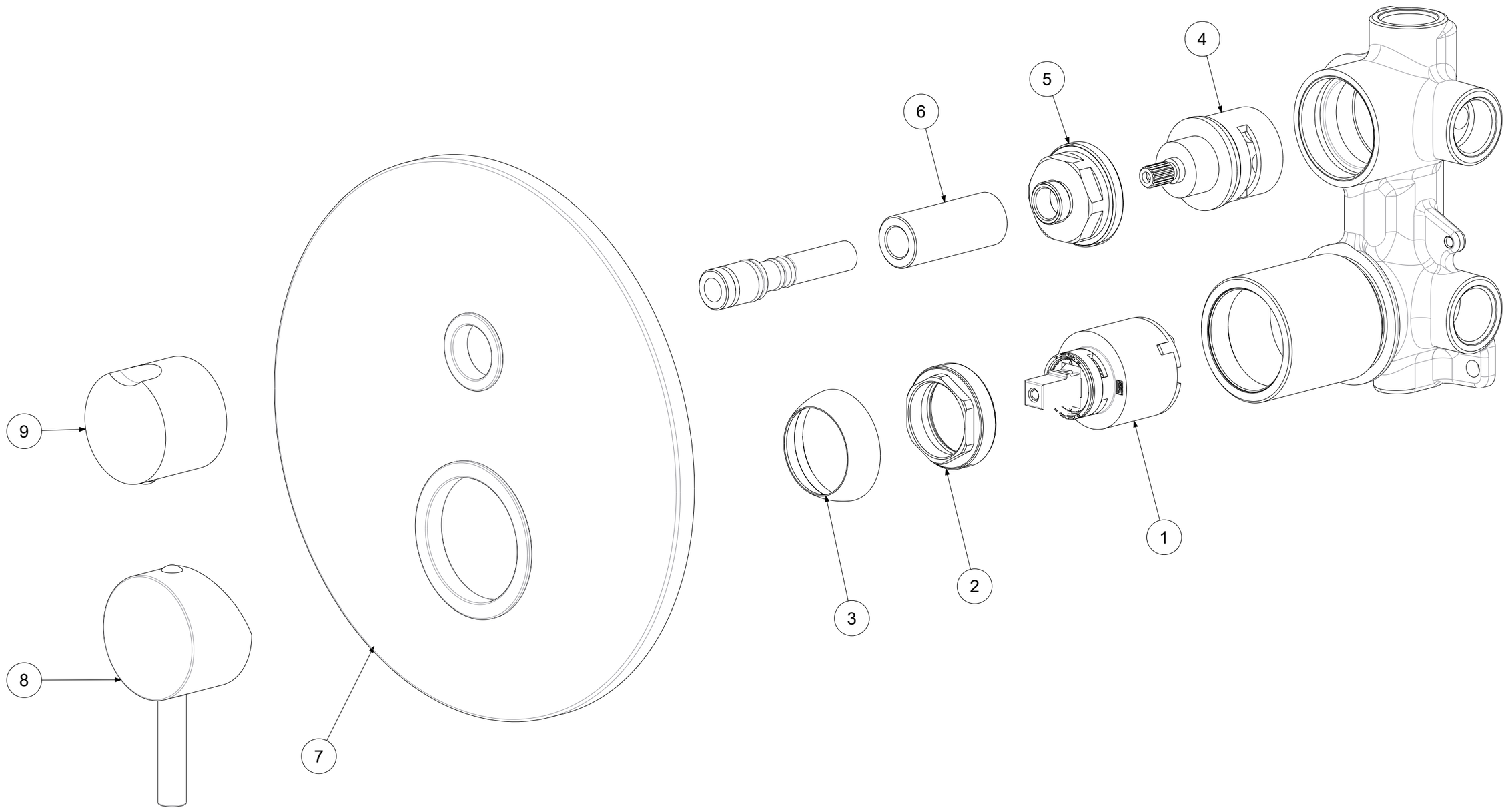

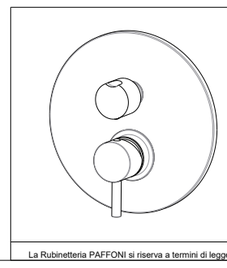

APPROVATO: *Approved:*			A2	SCALA *Scale*	0,700	MATERIALE *Material*	VARI
DISEGNATO: *Design:*	Giampani	28/10/2020		UNITA' *Unit*	mm	SERIE *Range*	LIGHT
	DESCRIZIONE - *Description:*						
	Miscelatore incasso con deviatore 3 Uscite *Concealed shower mixer with 3 outlets with diverter cartridge*						
	FOGLIO - *Sheet:*	Ricambi		CODICE - *Part Number:*		**LIG019CR**	

La Rubinetteria PAFFONI si riserva a termini di legge la proprietà del presentedisegno con divieto di riprodurlo o comunicarlo a terzi senza autorizzazione - *Rubinetteria Paffoni reserves the ownership of this drawing by law with the prohibition of reproducing it or communicating it to third parties without authorization*